Zeichnung Nr./ Drawing No.

100 K1 **06/07**

TOPCAT® K1

TOPCAT® GmbH
Watzmannstr. 24 D-82205 Gilching
Tel. 08105/25085 Fax 08105/22252
http://www.topcat.de e-mail: topcat@topcat.de

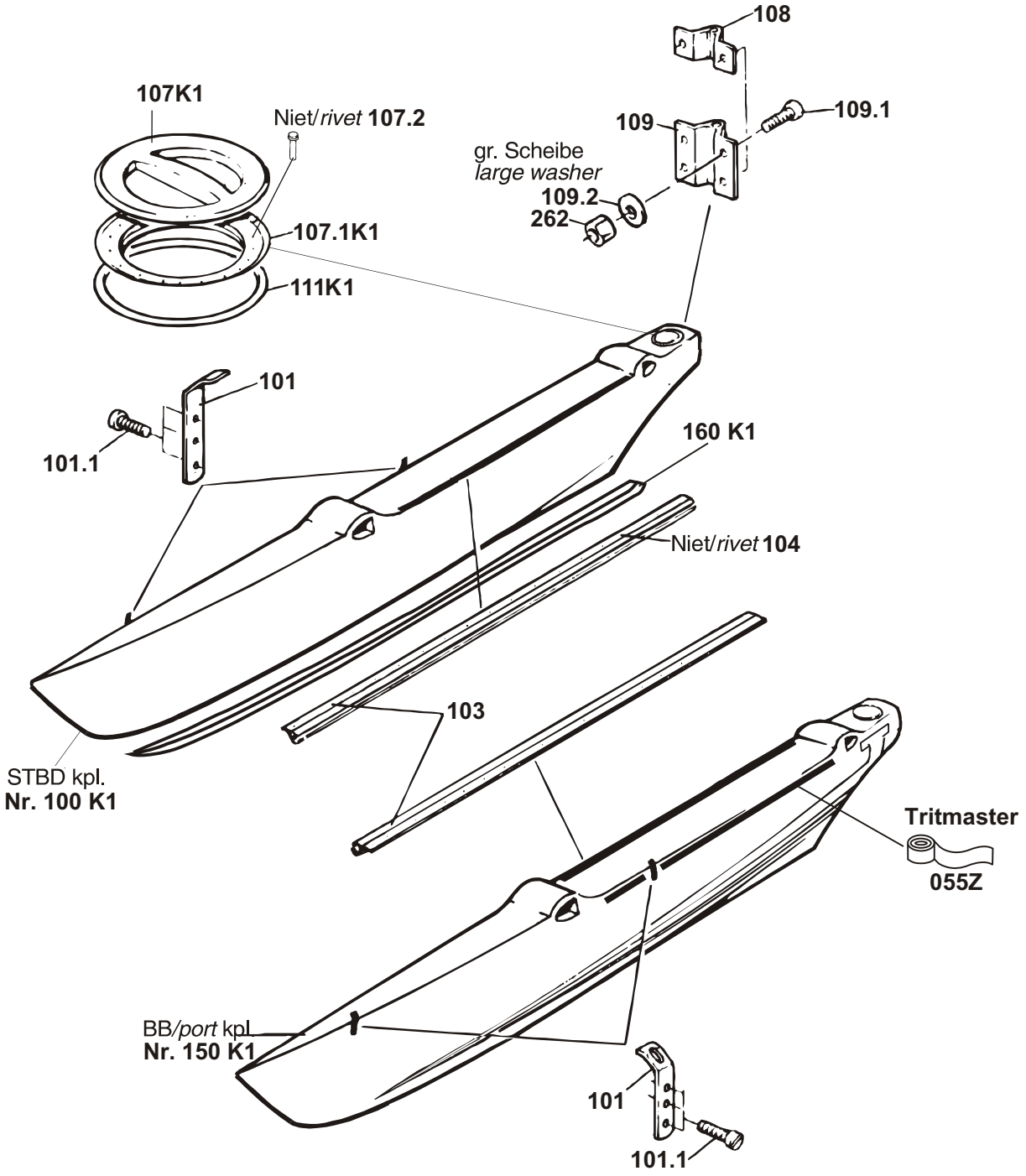

Zubehör: Kielschuhe p. Stück Nr. 160 K1
Extra: Keel shoes p. piece No. 160 K1

Zeichnung Nr./ Drawing No.

200 K1 **06/07**

TOPCAT® K1

TOPCAT® GmbH
Watzmannstr. 24 D-82205 Gilching
Tel. 08105/25085 Fax 08105/22252
http://www.topcat.de e-mail: topcat@topcat.de

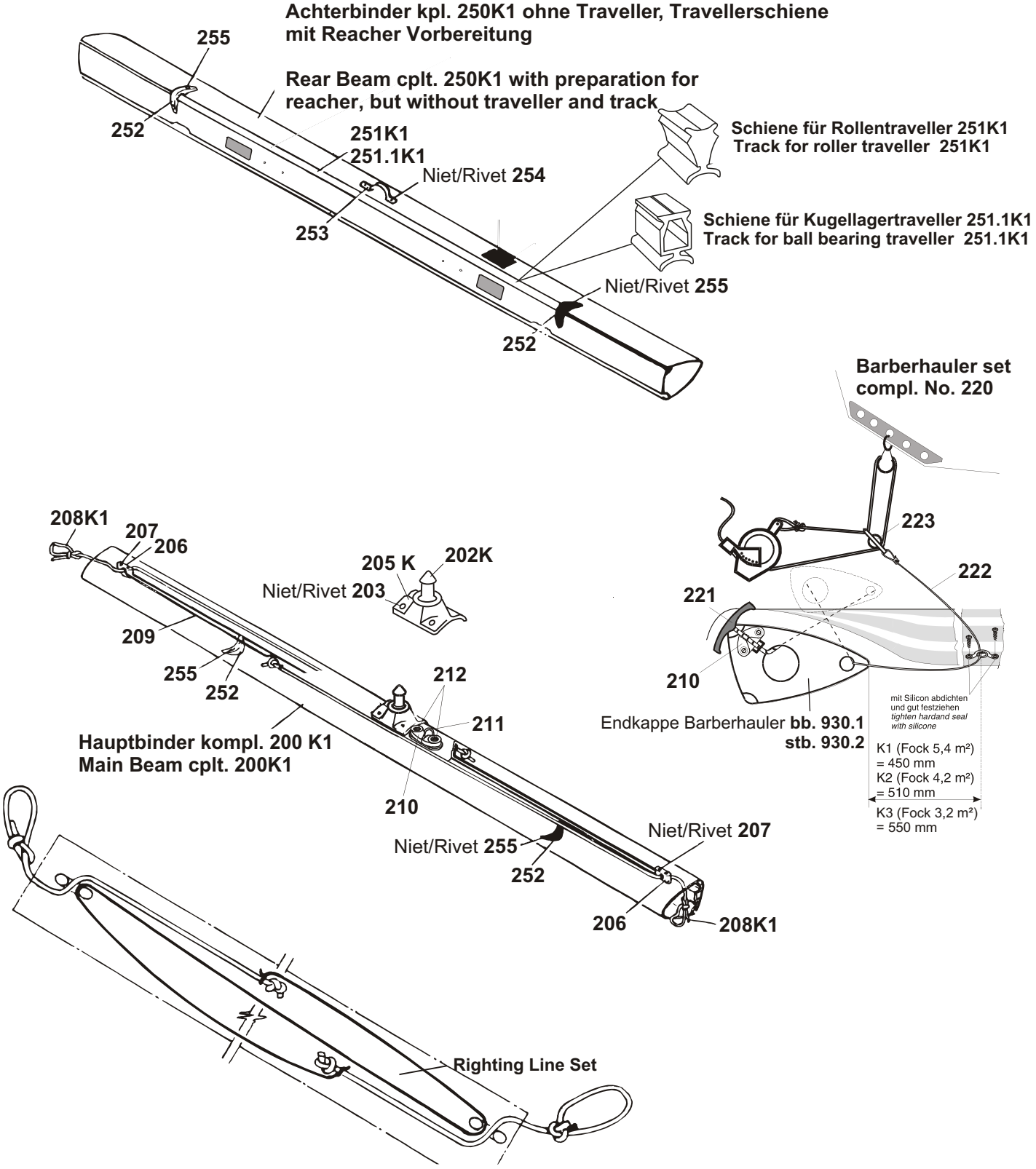

Zeichnung Nr./ Drawing No.

200.1 K1 **06/07**

TOPCAT® K1

TOPCAT® GmbH
Watzmannstr. 24 D-82205 Gilching
Tel. 08105/25085 Fax 08105/22252
http://www.topcat.de e-mail: topcat@topcat.de

Einbauteil für Hauptbinder 200 K1

Fockgleiter-Set kplt. Nr. 770 K
Jib block sliding set K cplt. No. 770 K

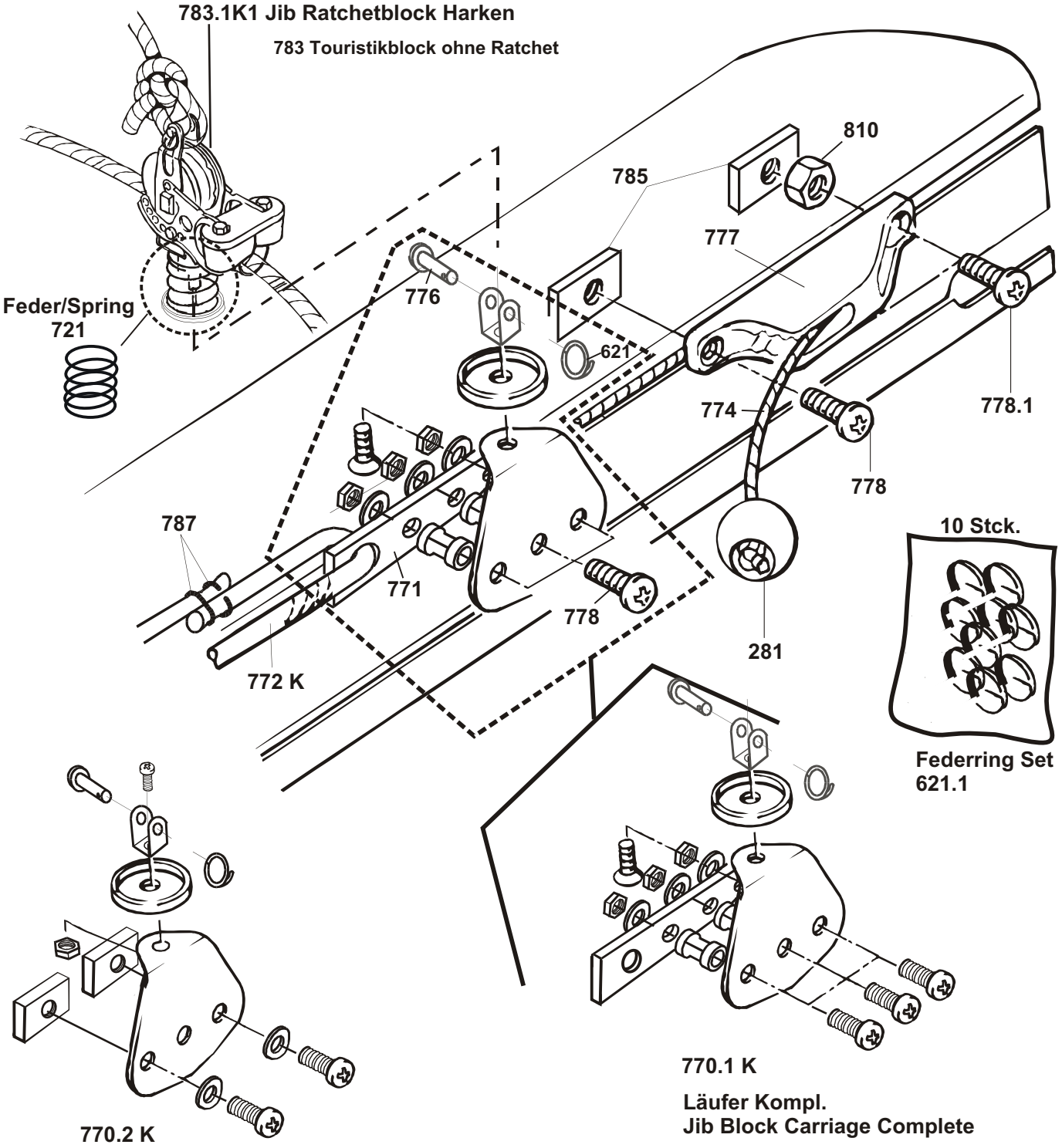

Zeichnung Nr./ Drawing No.

300 K1 **06/07**

TOPCAT® K1

TOPCAT® GmbH
Watzmannstr. 24 D-82205 Gilching
Tel. 08105/25085 Fax 08105/22252
http://www.topcat.de e-mail: topcat@topcat.de

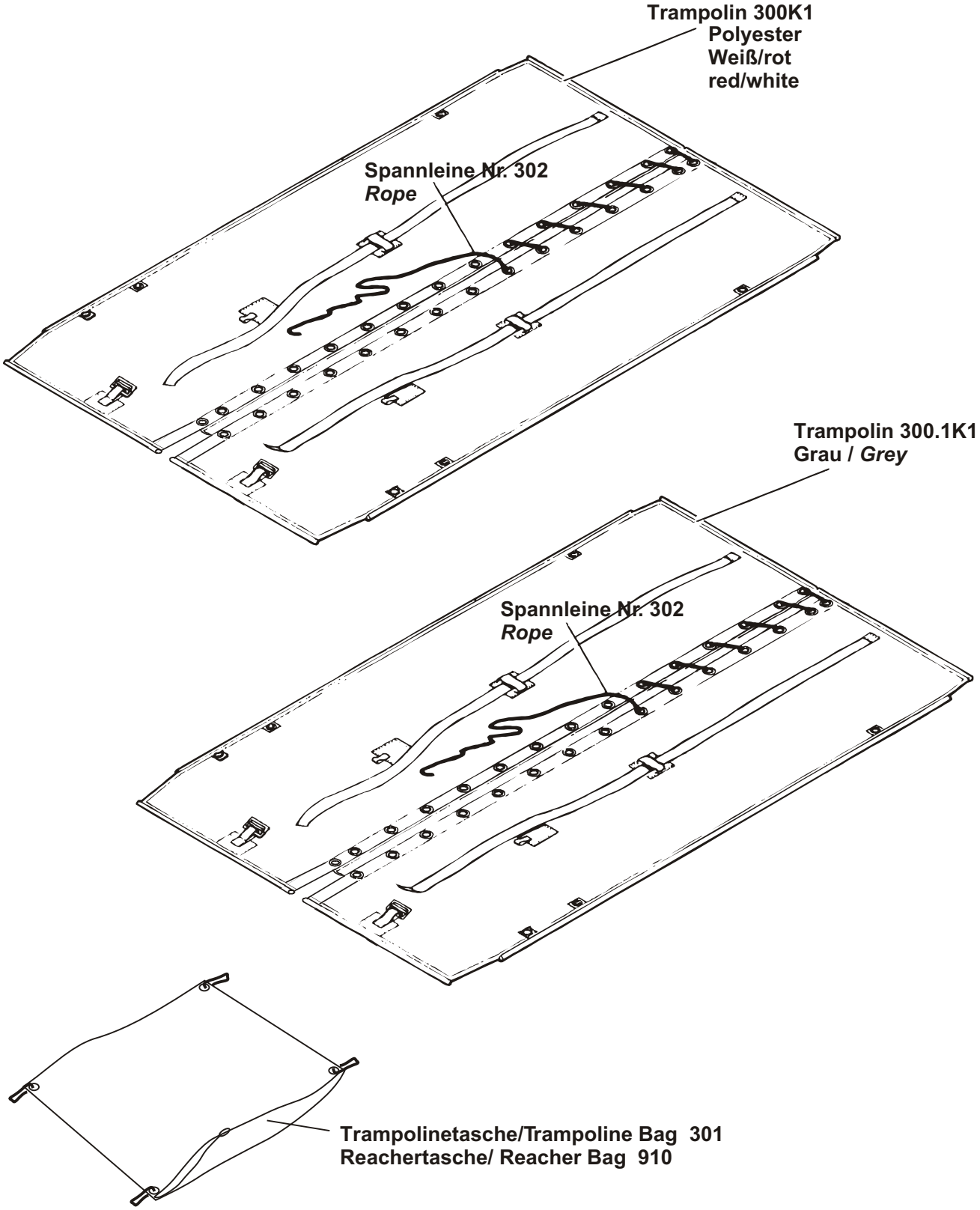

Zeichnung Nr./ Drawing No.

350 K1 **06/07**

TOPCAT K1

TOPCAT GmbH
Watzmannstr. 24 D-82205 Gilching
Tel. 08105/25085 Fax 08105/22252
http://www.topcat.de e-mail: topcat@topcat.de

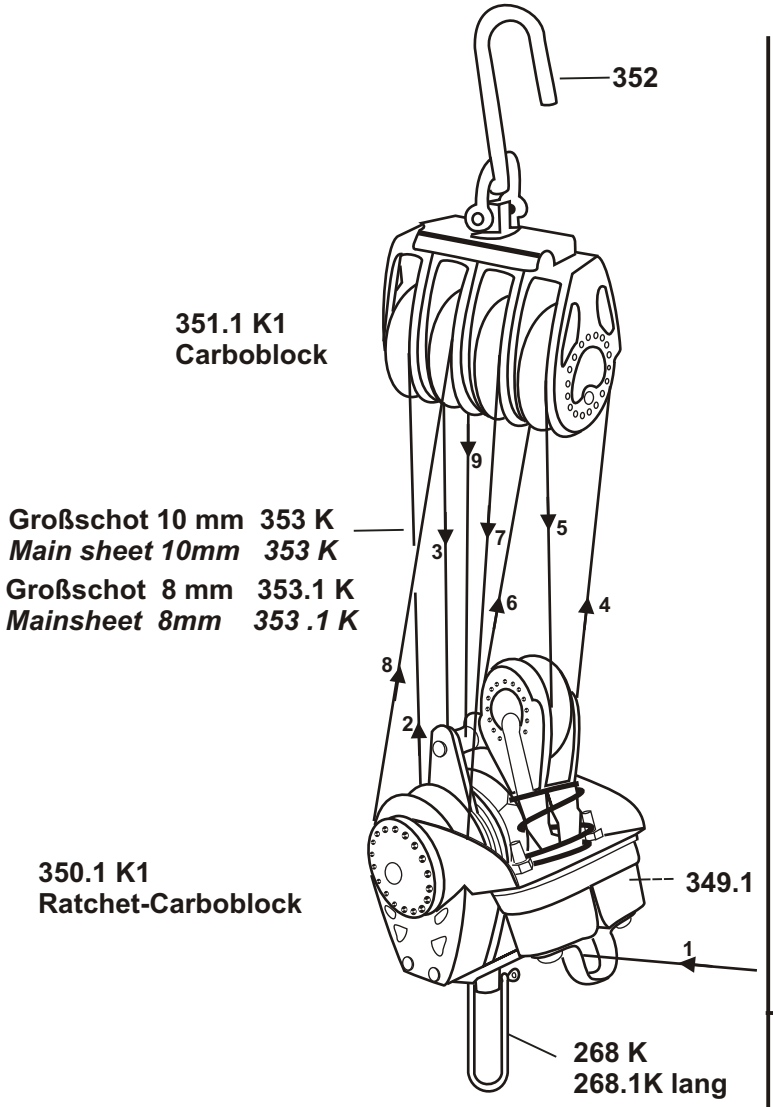

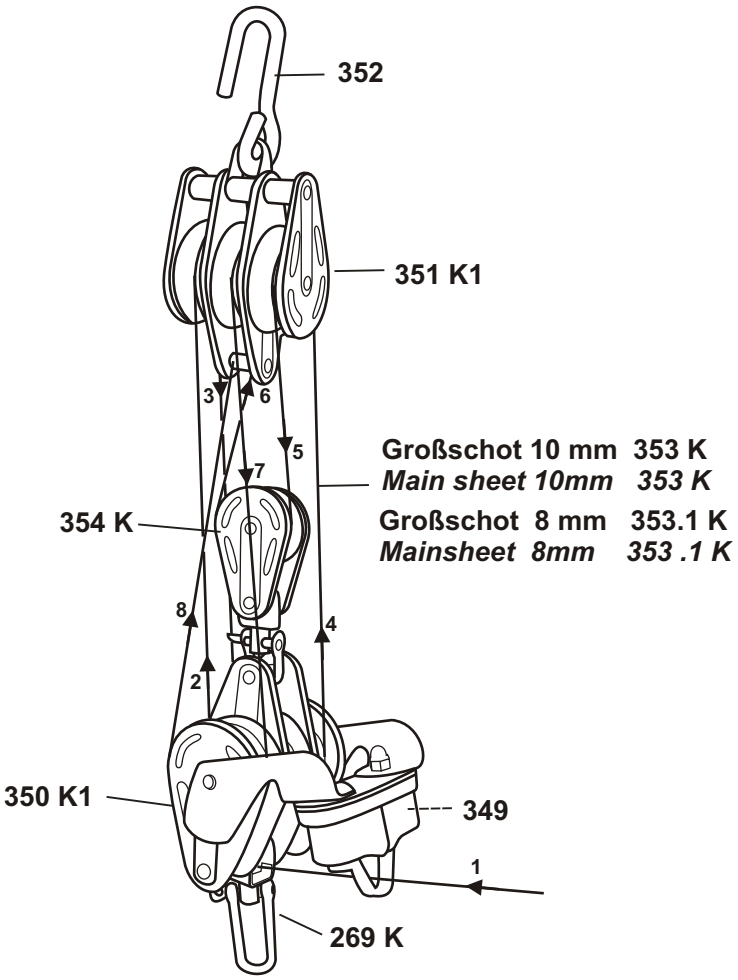

350 K1 Großschotblock Touristik

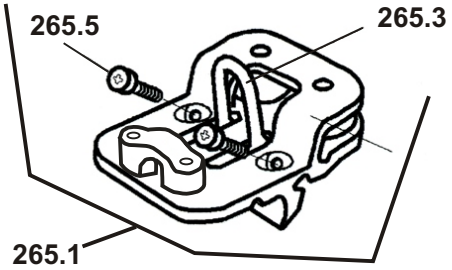

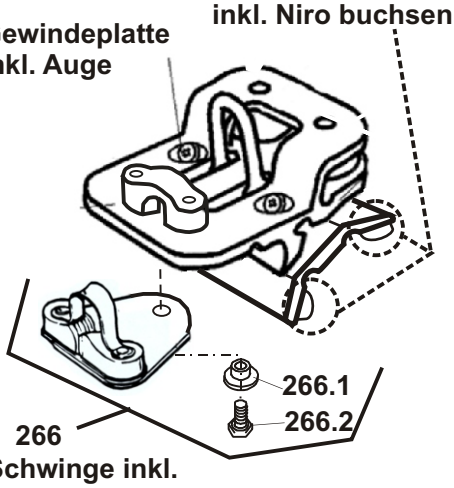

264 Rollentraveller kompl. ohne Schwinge

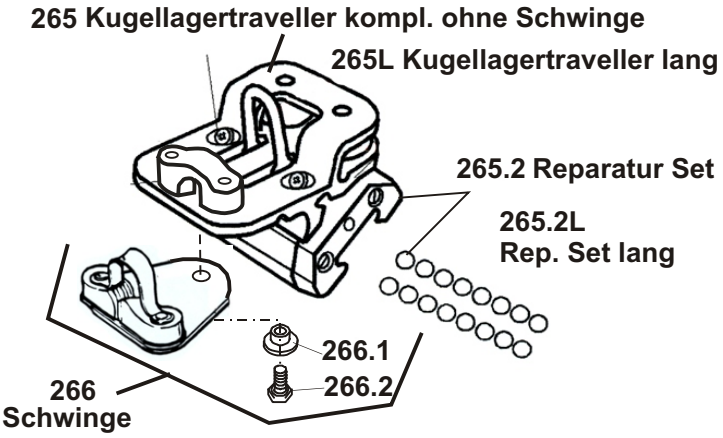

Zeichnung Nr./ Drawing No.

400 K1 **06/07**

TOPCAT® K1

TOPCAT® GmbH
Watzmannstr. 24 D-82205 Gilching
Tel. 08105/25085 Fax 08105/22252
http://www.topcat.de e-mail: topcat@topcat.de

Sail Options for TOPCAT K1

453 K1 F Composit Sandwich Set (9 battens)

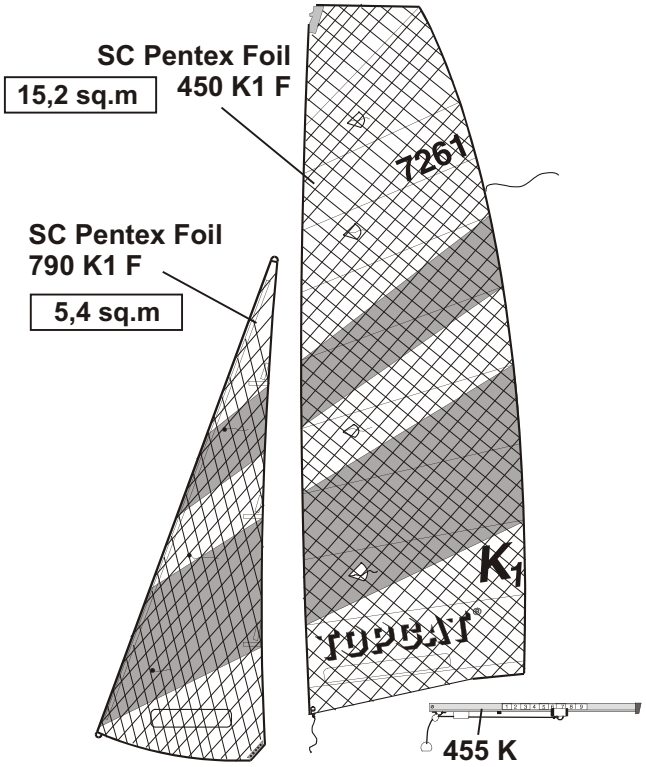

453 K1 Batten Set (9 battens) GFK

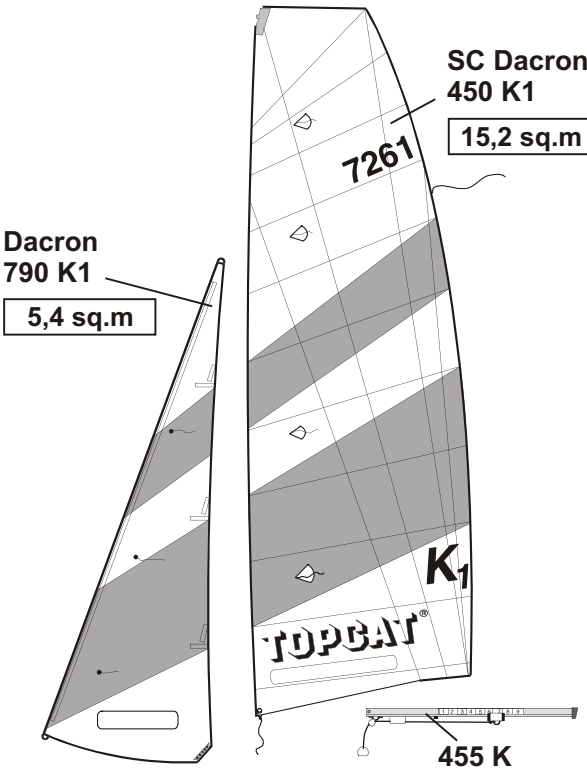

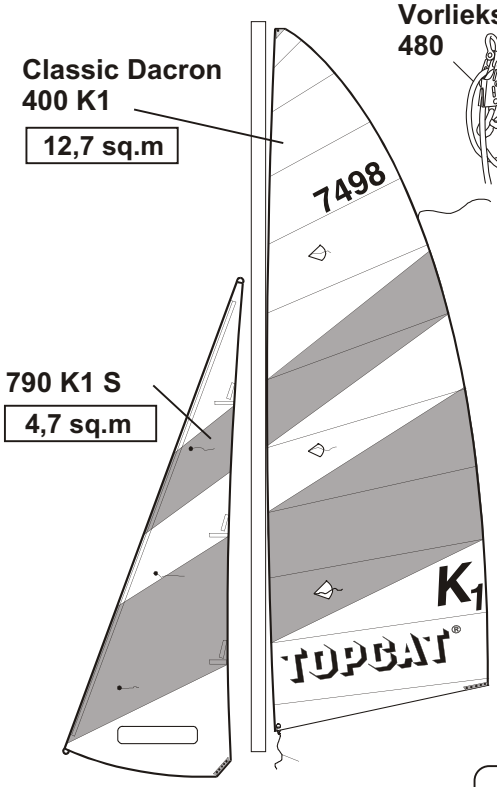

403 K1 Batten Set (11 battens)

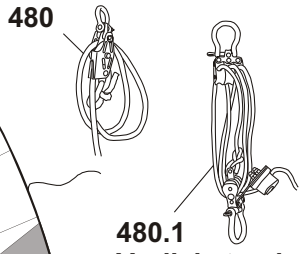

Jugend u. Starkwindsegel

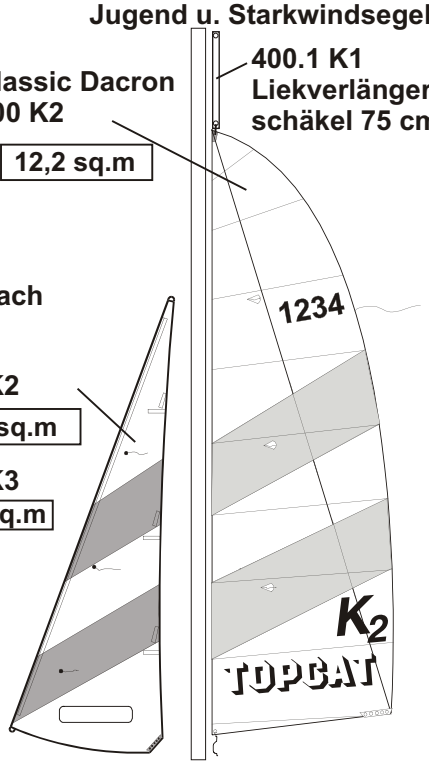

403 K2 Batten Set (8 battens)

402
Sail sack

380K Schotenset 10mm inkl. 353.1K, 784, 504K1, 711K, 712, 756, 759, 256K1, 2x 602
380.1K Schotenset 8mm

Zeichnung Nr./ Drawing No.

500 K1 **06/07**

TOPCAT® K1

TOPCAT® GmbH
Watzmannstr. 24 D-82205 Gilching
Tel. 08105/25085 Fax 08105/22252
http://www.topcat.de e-mail: topcat@topcat.de

Mast **Nr. 500 K1**
Mast geteilt **Nr. 500 K1T**

Lieferumfang: Mast ist ohne Diamonds **528K1**, ohne Saling **514K1** und ohne Spibügel **570**

Mast **No. 500 K1**
Mast 2-parts **No. 500 K1T**

Delivery conditions: Mast without Diamonds **528K1**, Spreaders **514K1** and Spi-ring **570**

550 K1 Mast School version

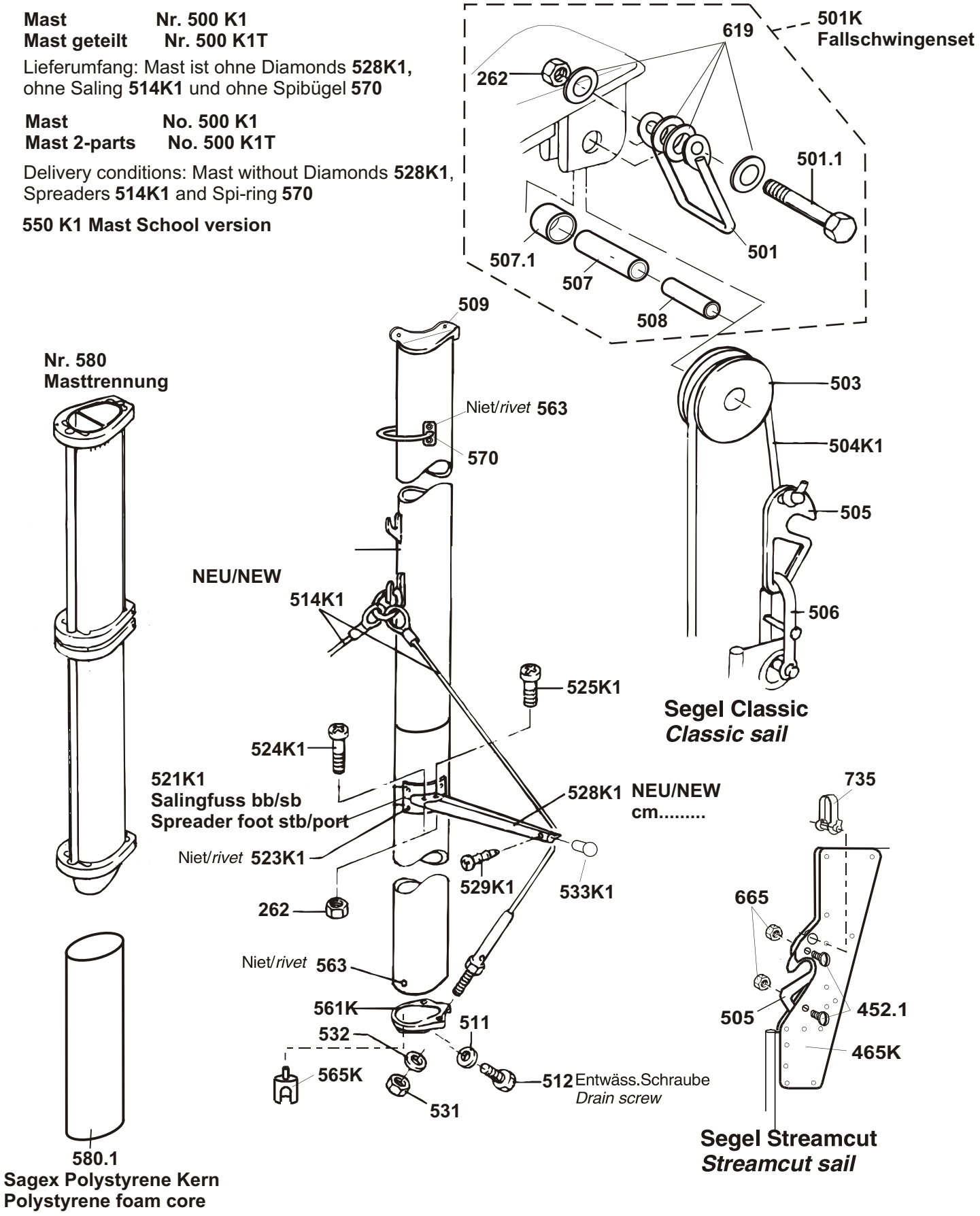

Zeichnung Nr./ Drawing No.

615 K1 **06/07**

TOPCAT® K1

TOPCAT® GmbH
Watzmannstr. 24 D-82205 Gilching
Tel. 08105/25085 Fax 08105/22252
http://www.topcat.de e-mail: topcat@topcat.de

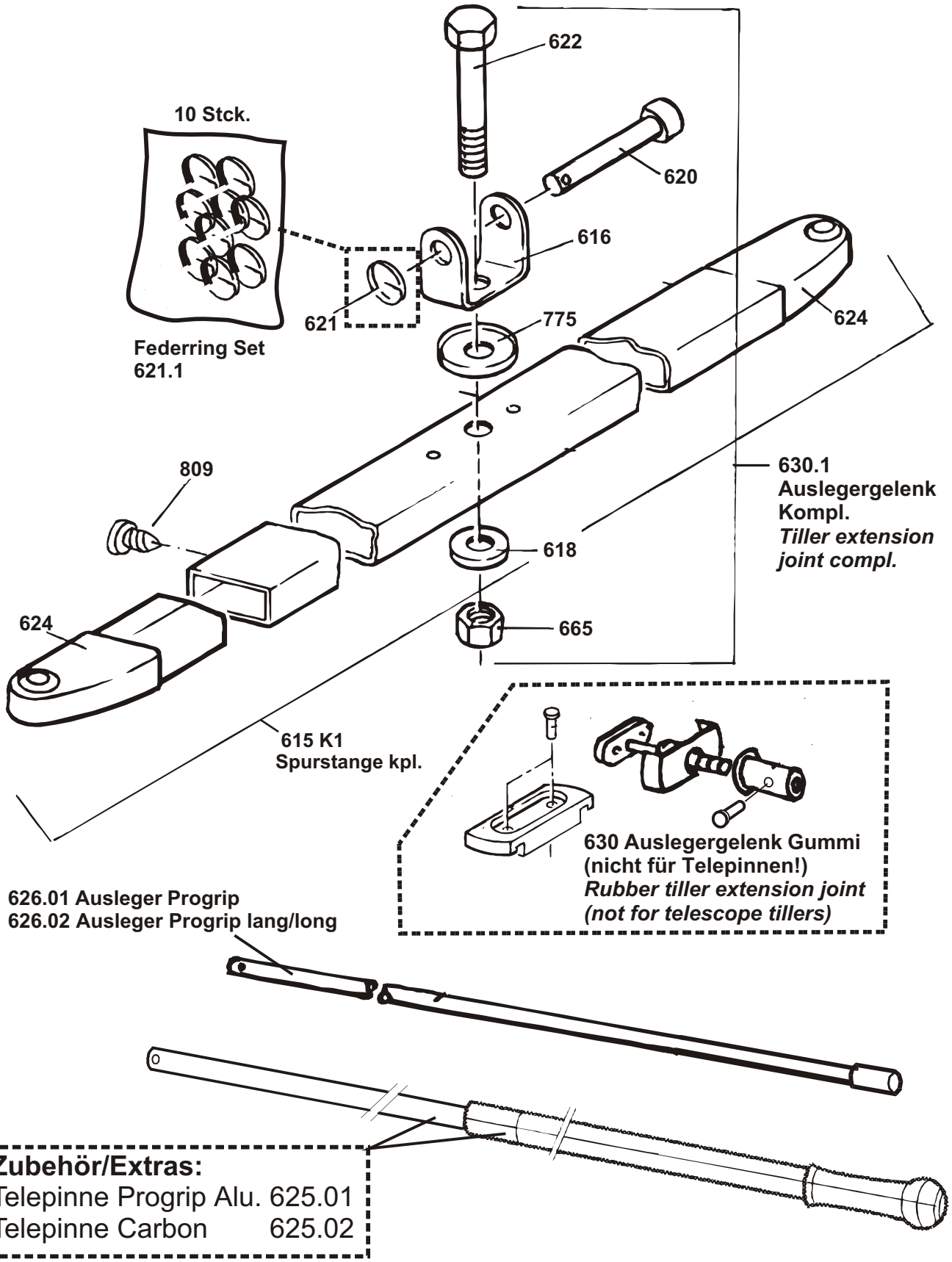

Zubehör/Extras:
Telepinne Progrip Alu. 625.01
Telepinne Carbon 625.02

Zeichnung Nr./ Drawing No.

750 K1 **06/07**

TOPCAT® K1

TOPCAT® GmbH
Watzmannstr. 24 D-82205 Gilching
Tel. 08105/25085 Fax 08105/22252
http://www.topcat.de e-mail: topcat@topcat.de

Zubehör: Telocat Nr. 060.3
Extra: Telocat No. 060.3

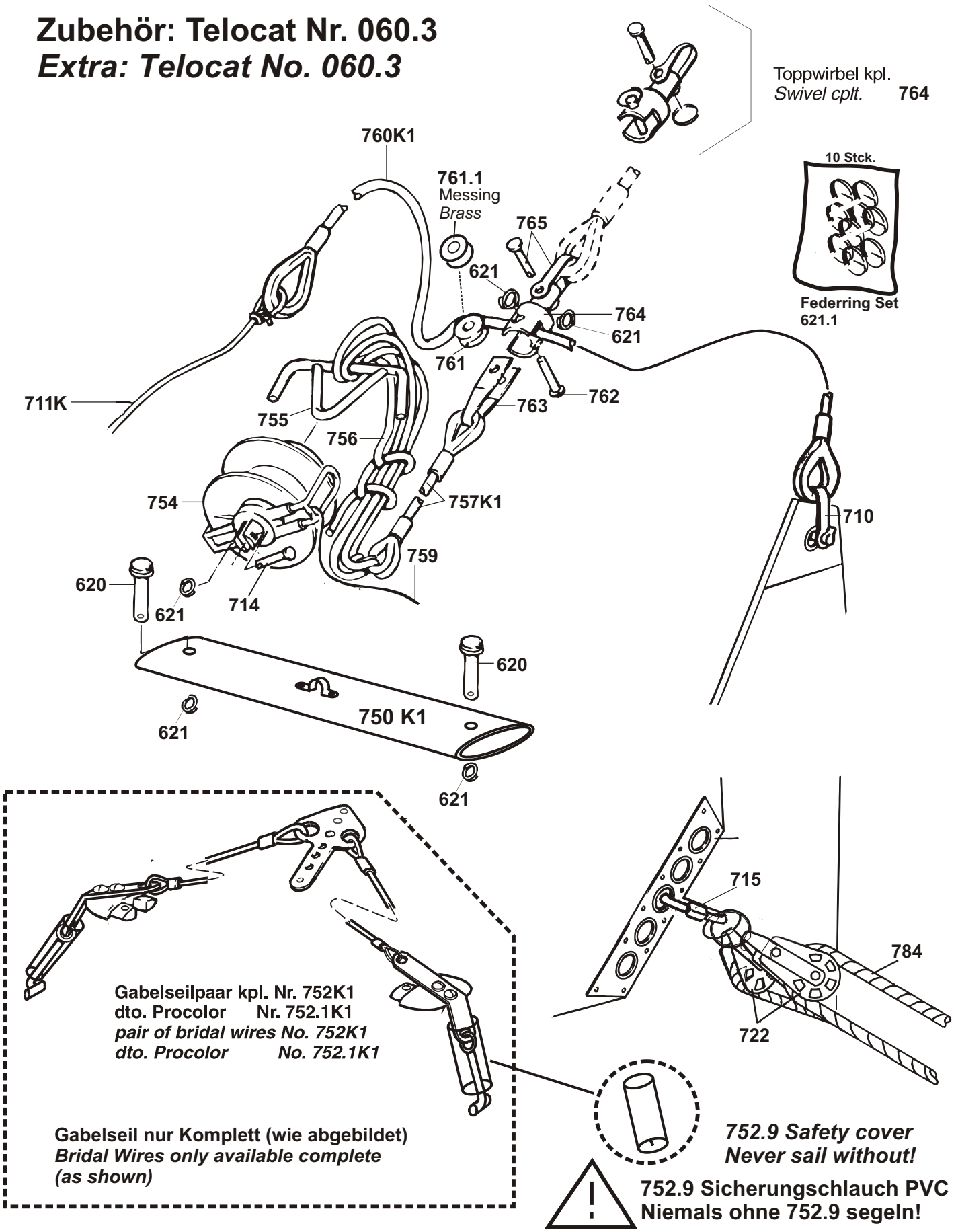

Zeichnung Nr./ Drawing No.

766 K1 **06/07**

TOPCAT® K1

TOPCAT® GmbH
Watzmannstr. 24 D-82205 Gilching
Tel. 08105/25085 Fax 08105/22252
http://www.topcat.de e-mail: topcat@topcat.de

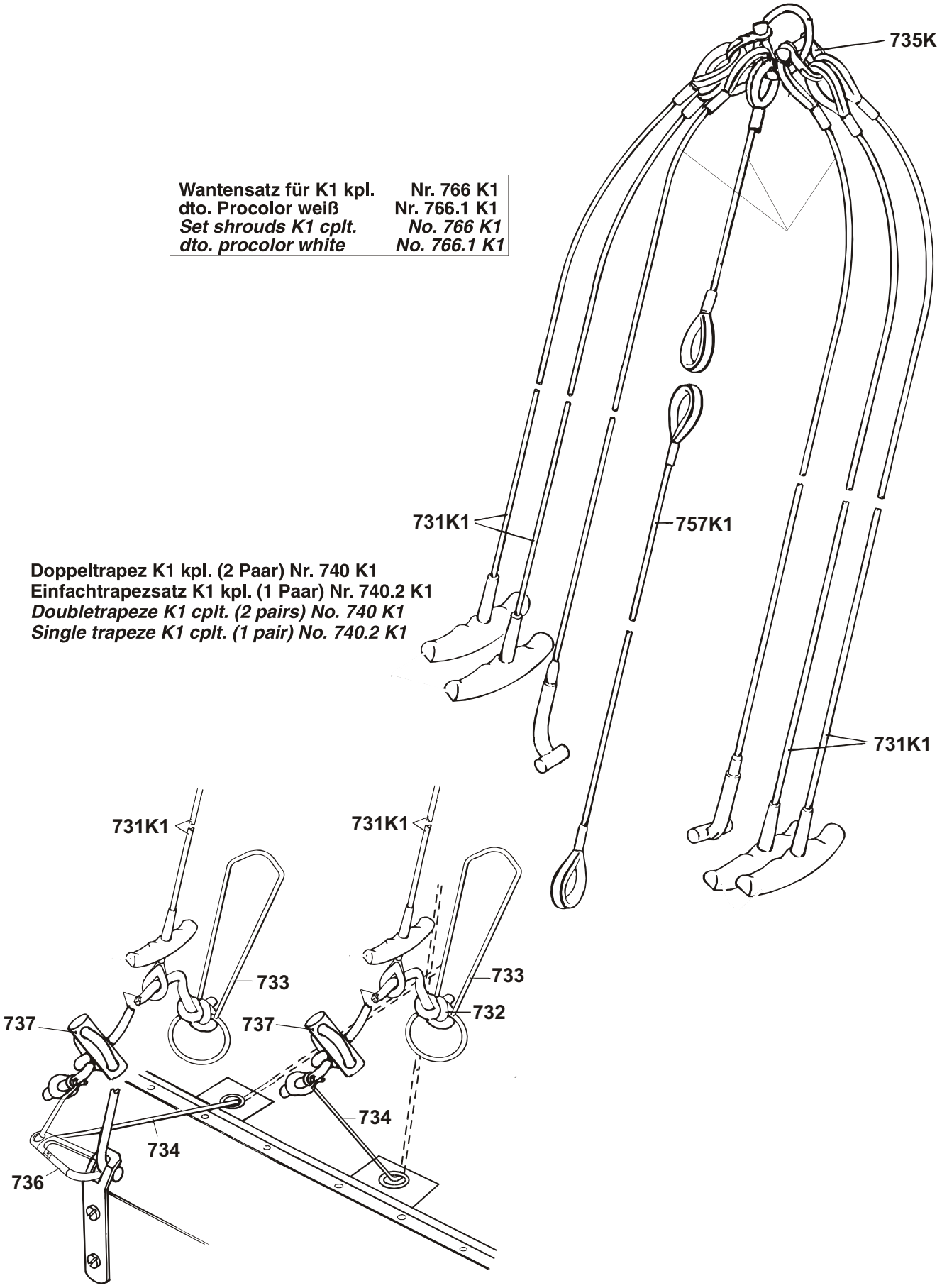

Wantensatz für K1 kpl.	**Nr. 766 K1**
dto. Procolor weiß	**Nr. 766.1 K1**
Set shrouds K1 cplt.	***No. 766 K1***
dto. procolor white	***No. 766.1 K1***

Doppeltrapez K1 kpl. (2 Paar) Nr. 740 K1
Einfachtrapezsatz K1 kpl. (1 Paar) Nr. 740.2 K1
Doubletrapeze K1 cplt. (2 pairs) No. 740 K1
Single trapeze K1 cplt. (1 pair) No. 740.2 K1

Zeichnung Nr./ Drawing No.

830 K1 **06/07**

TOPCAT® K1

TOPCAT® GmbH
Watzmannstr. 24 D-82205 Gilching
Tel. 08105/25085 Fax 08105/22252
http://www.topcat.de e-mail: topcat@topcat.de

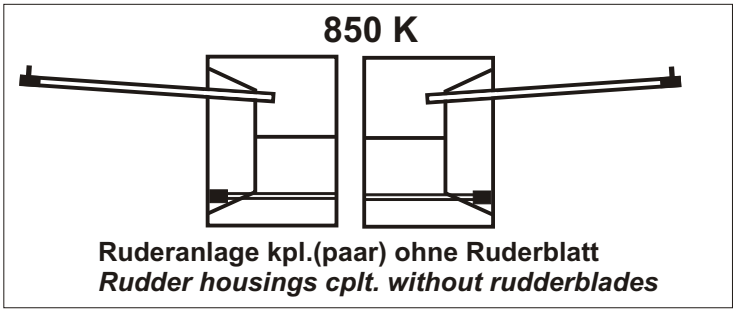

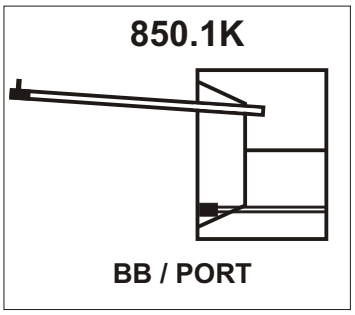

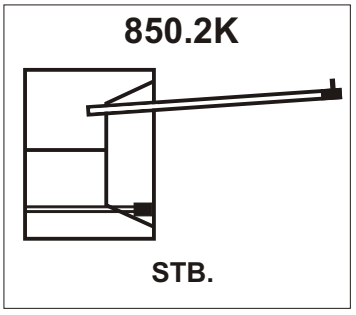

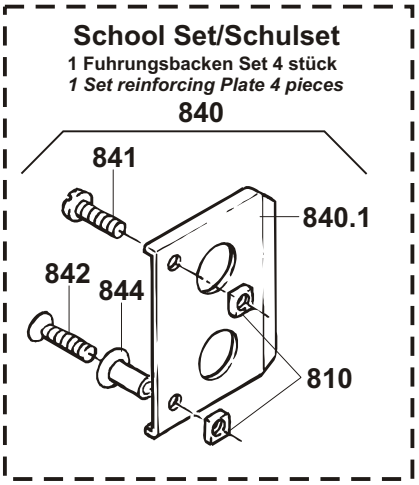

Pinnensatz kompl. *Tiller set cplt.*	BB/port	STBD
K1 - K3	806.1 K	806.2 K

Aluvorderbacken ohne Verriegelungsklotz (819) incl. Pinne mont.	BB/port	STBD
K1 - K3	**830.1K**	**830.2K**

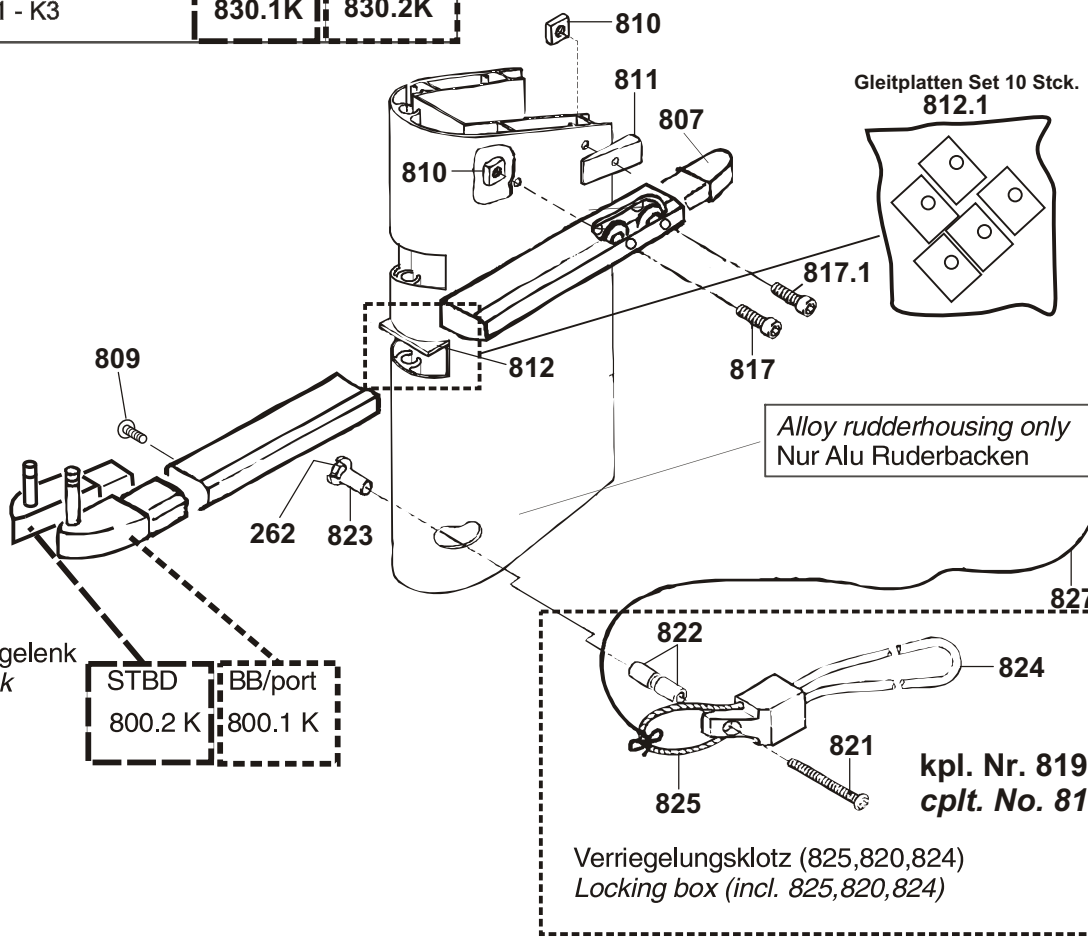

Alloy rudderhousing only Nur Alu Ruderbacken	BB/port 860.5	STBD 860.6

Pinnengelenk *tiller-link* K1-K3	STBD	BB/port
	800.2 K	800.1 K

Zeichnung Nr./ Drawing No.

870 K1 **06/07**

TOPCAT® K1

TOPCAT® GmbH
Watzmannstr. 24 D-82205 Gilching
Tel. 08105/25085 Fax 08105/22252
http://www.topcat.de e-mail: topcat@topcat.de

Ruderblatt mit Endkappen (ohne 602,604) ***Rudder blade incl. End plugs (without 602,604)***	
K1 + K2 + K3	No. 600 K

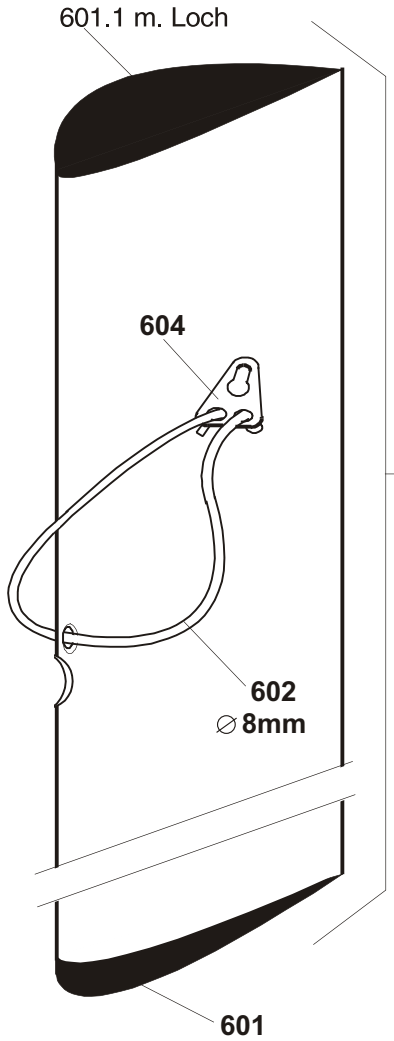

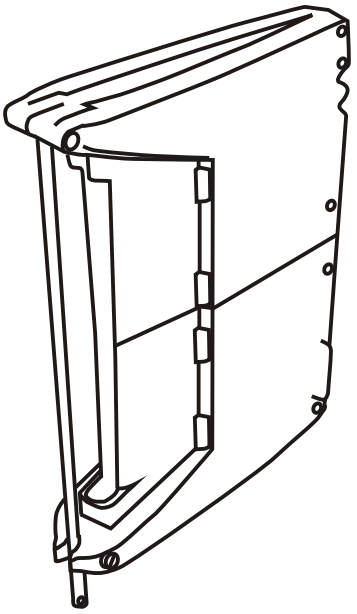

870
Ruderkasten hinten kplt.
Rudder box rear cplt.
Incl. 870.1, 870.2, 886, 621, 873, 896, 877, 875, 801, 262, 829, 828.1, 865, 667

870.01
Ruderkasten kplt. ohne 886
Rudder box w/o 886

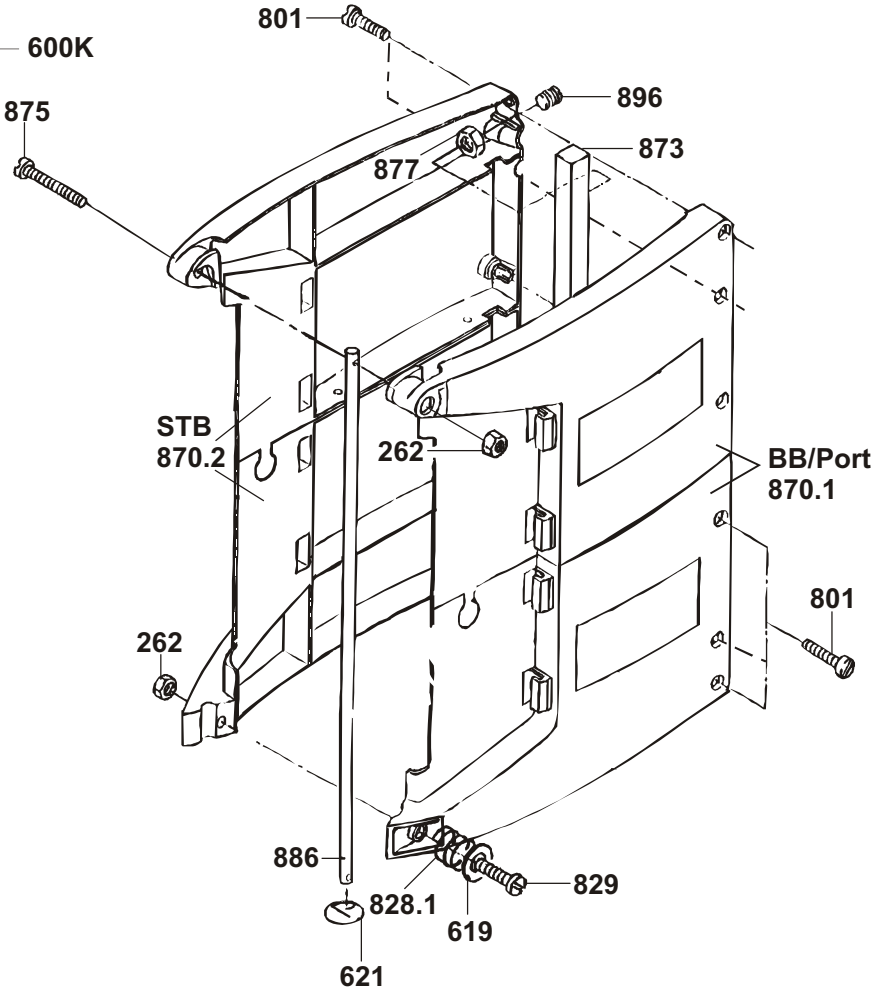

Zeichnung Nr./ Drawing No.

900 **06/07**

TOPCAT Reacher
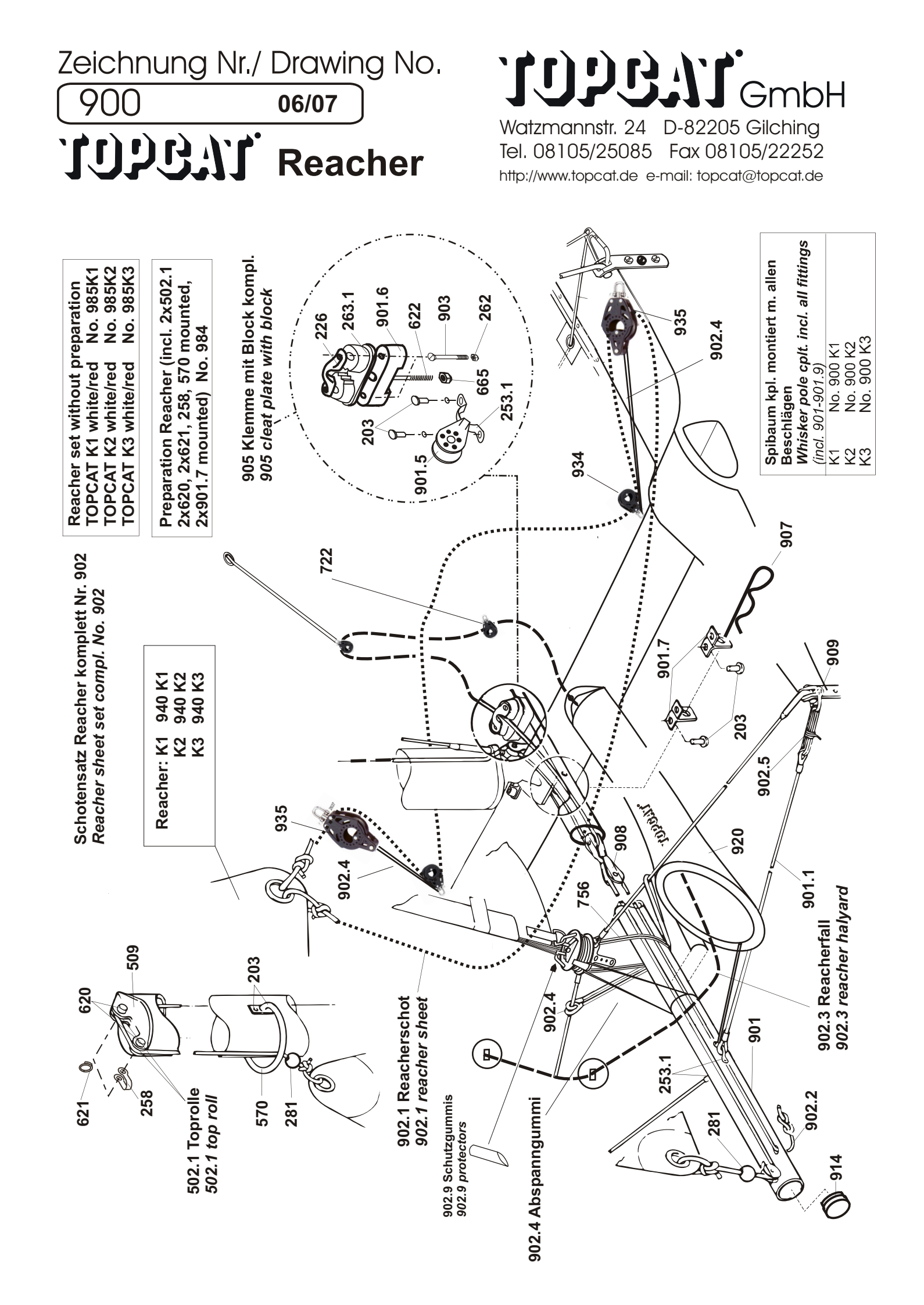
TOPCAT GmbH
Watzmannstr. 24 D-82205 Gilching
Tel. 08105/25085 Fax 08105/22252
http://www.topcat.de e-mail: topcat@topcat.de